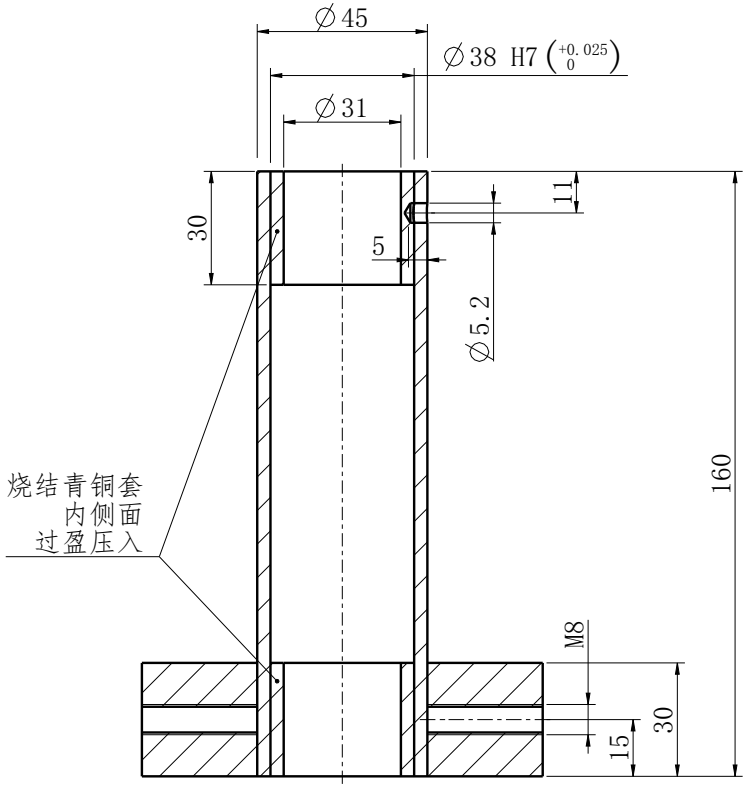

截面 A-A

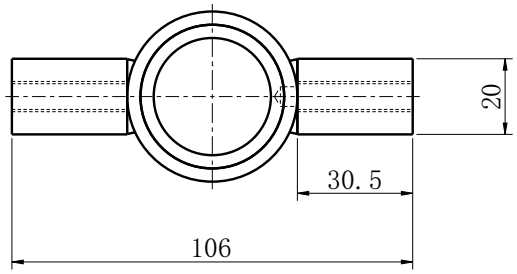

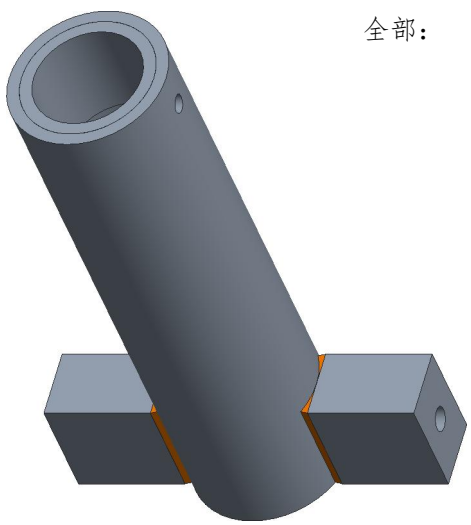

全部： Rz25

技术要求：
1. 材料分别A 3 钢用及优质结构钢制作；
2. 表面镀锌6-8μm。

Weitergabe und Vervielf ltigung dieser Unterlage sowie Verwertung und Mitteilung ihres Inhaltes sind, soweit nicht ausdr¨cklich zugestanden, nicht gestattet. Zuwiderhandlungen verpflichten zu Schadenersatz. Alle Rechte f¨r den Fall der Patenterteilung oder Gebrauchsmustereintragung vorbehalten.

Freima Toleranzen f¨r
ISO 7168-m
Werkstoffgruppe DIN ISO13715

	Datum	Name
Gez.	15-Apr-21	ZhiyingLi
Gepr¨ft		
Norm		

MAINTEC
Main Technologies Co.,Ltd.

Massstab: 1:2
Masse: 1.021 KG
Material:
Artikel Nr.:
Benennung:
Lager hinten

Zeichnungs-Nr.: 383 0212 400
nderungsstand: D

Zust.	nderung	Datum	Name

共 1 张 第 1 张
Ersetzt: Zg.-Nr.alt
Blatt 1 VON1
A4