A-A (1 : 2)

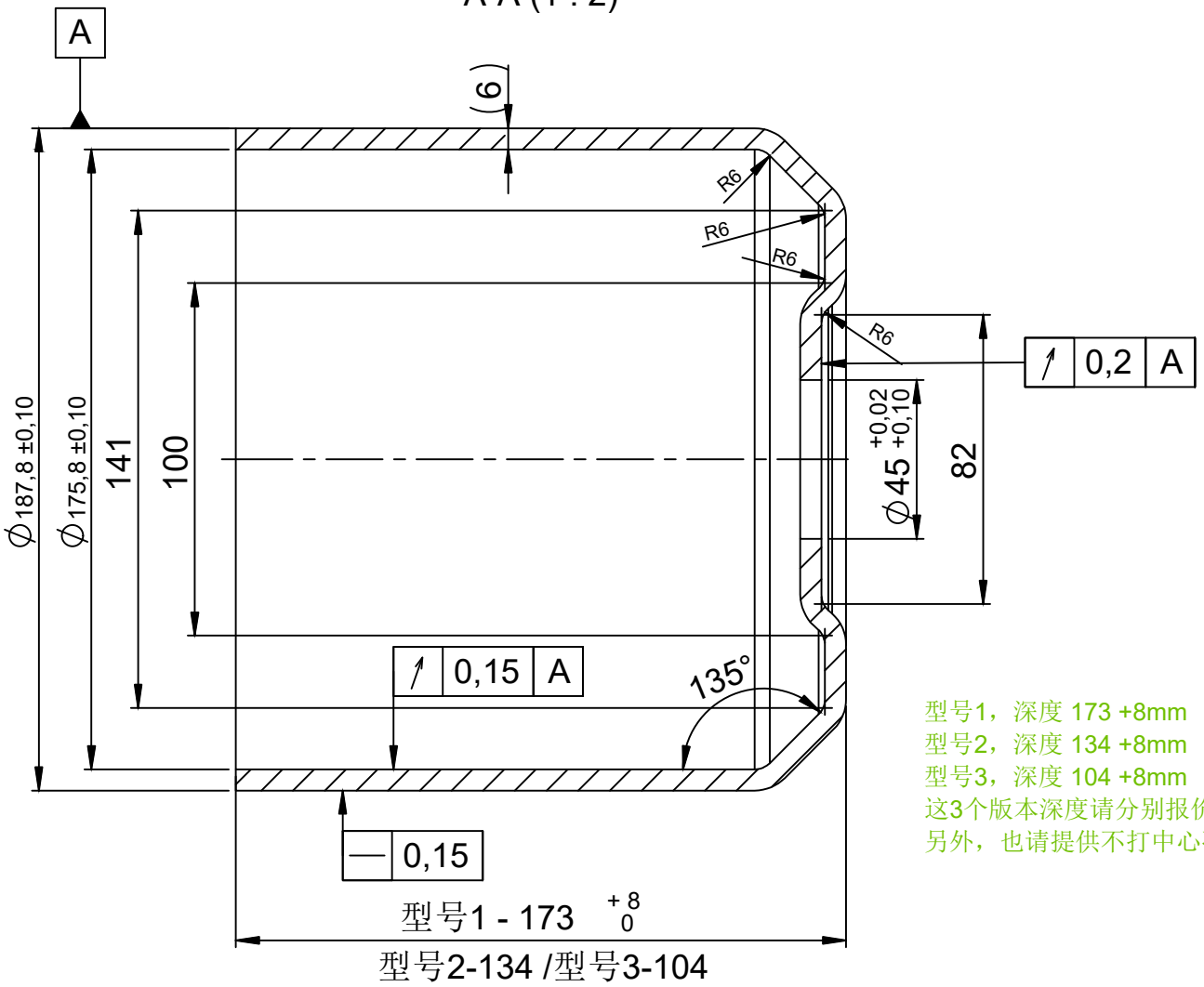

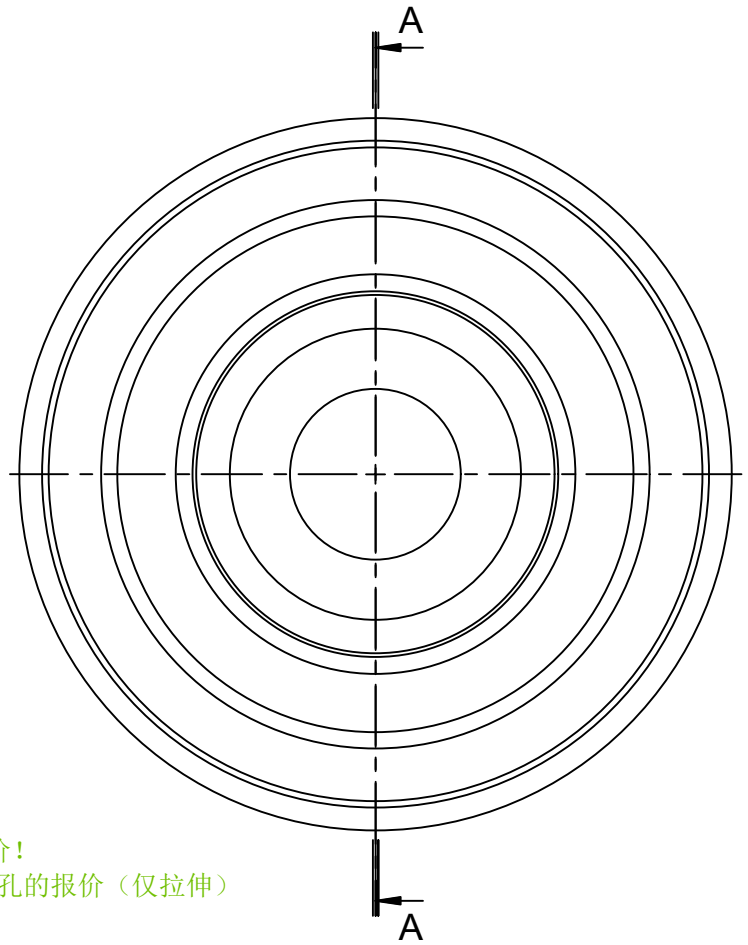

型号1，深度 173 +8mm
型号2，深度 134 +8mm
型号3，深度 104 +8mm
这3个版本深度请分别报价！
另外，也请提供不打中心孔的报价（仅拉伸）

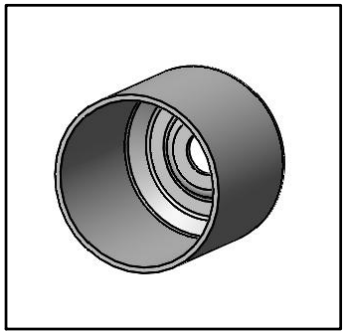

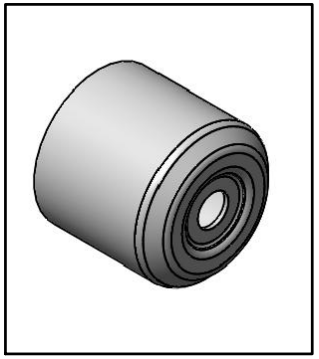

材料DD13/14-制造商选择

Weitergabe und Vervielfältigung dieser Unterlage sowie Verwertung und Mitteilung ihres Inhaltes sind, soweit nicht ausdrücklich zugestanden, nicht gestattet. Zuwiderhandlungen verpflichten zu Schadenersatz. Alle Rechte für den Fall der Patenterteilung oder Gebrauchsmustereintragung vorbehalten.

Freimaß Toleranzen für ISO 2768-mK
Werkstoffgruppe DIN ISO13715

	Datum	Name
Gez.		ZhiyingLi
Geprüft		
Norm		

Zust.	Änderung	Datum	Name
Ä			

MAINTEC
Main Technologies Co.,Ltd

共 张 第 张

Massstab: 1:5
Masse: 5.41 KG
Material:
Artikel Nr.:
Benennung:

Motortopf 150

Zeichnungs-Nr.: 900.6/0283-00.150
Änderungsstand: D
Ersetzt: Zg.-Nr.alt
Blatt 1 VON1
A4