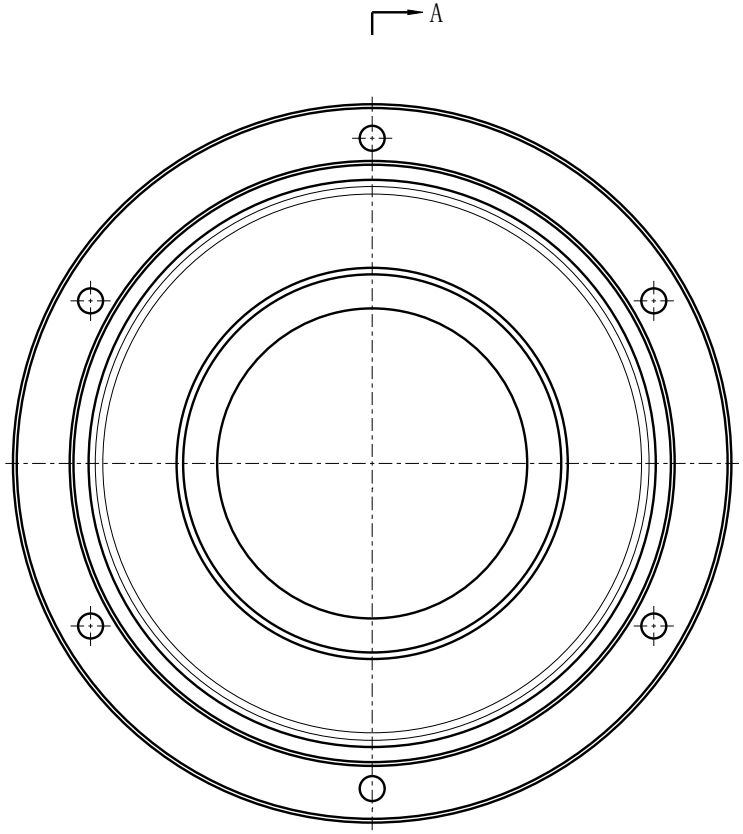


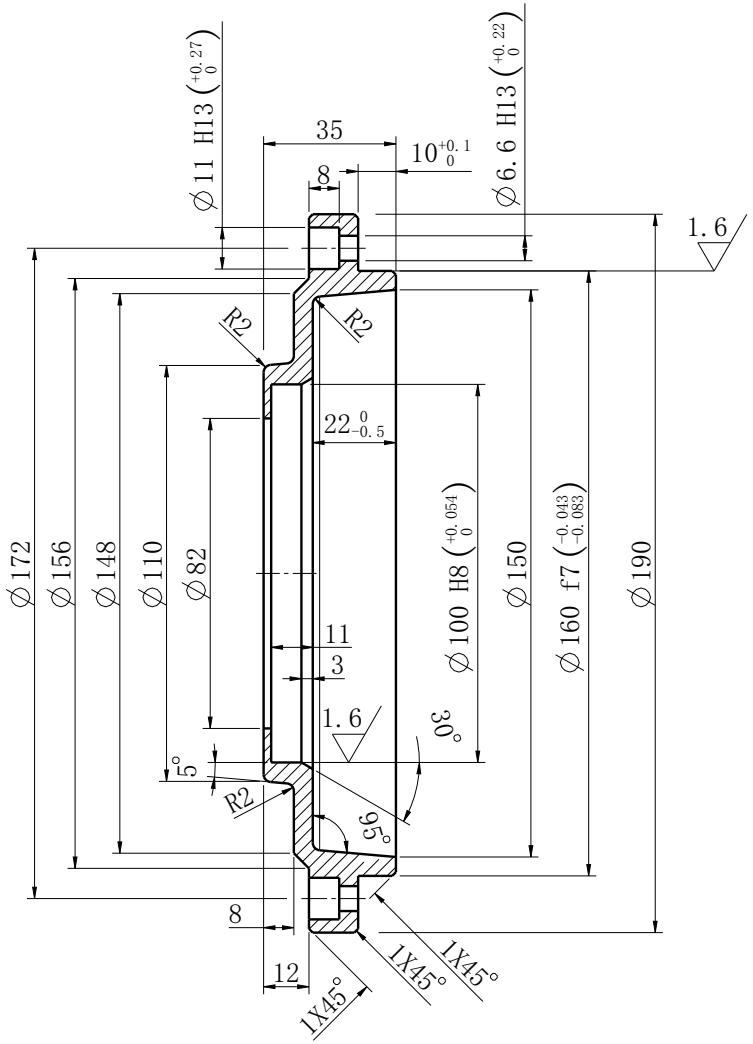


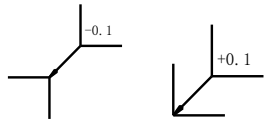


工件边缘按DIN ISO 13715

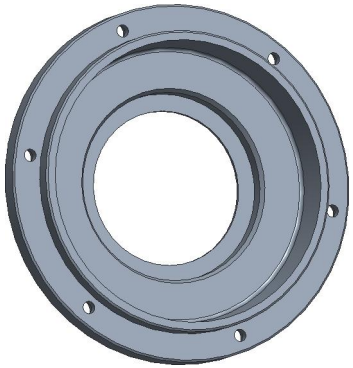

比例 1:4

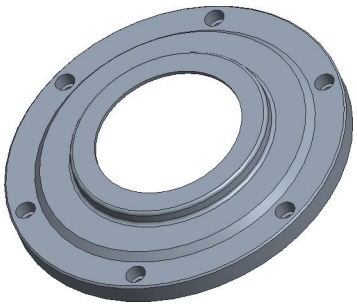

比例 1:4

Weitergabe und Vervielf ltigung dieser Unterlage sowie Verwertung und Mitteilung ihres Inhaltes sind, soweit nicht ausdr¨cklich zugestanden, nicht gestattet. Zuwiderhandlungen verpflichten zu Schadenersatz. Alle Rechte f¨r den Fall der Patenterteilung oder Gebrauchsmustereintragung vorbehalten.

Freima Toleranzen f¨r
ISO 2768-mK
Werkstoffgruppe DIN ISO13715

| | Datum | Name |
|---|---|---|
| Gez. | 02-Feb-21 | ZhiyingLi |
| Gepr¨ft | | |
| Norm | | |

MAINTEC
Main Technologies Co.,Ltd.

| Zust. | nderung | Datum | Name |
|---|---|---|---|

共 1 张 第 1 张

Massstab: 1:2
Masse: 1.845 KG
Material: S235JR (1.0037)DIN EN 10025
Artikel Nr.:
Benennung:

Deckel

Zeichnungs-Nr.:
4141

nderungsstand: D

Ersetzt: Zg.-Nr.alt 4141
Blatt 1 VON1
A4