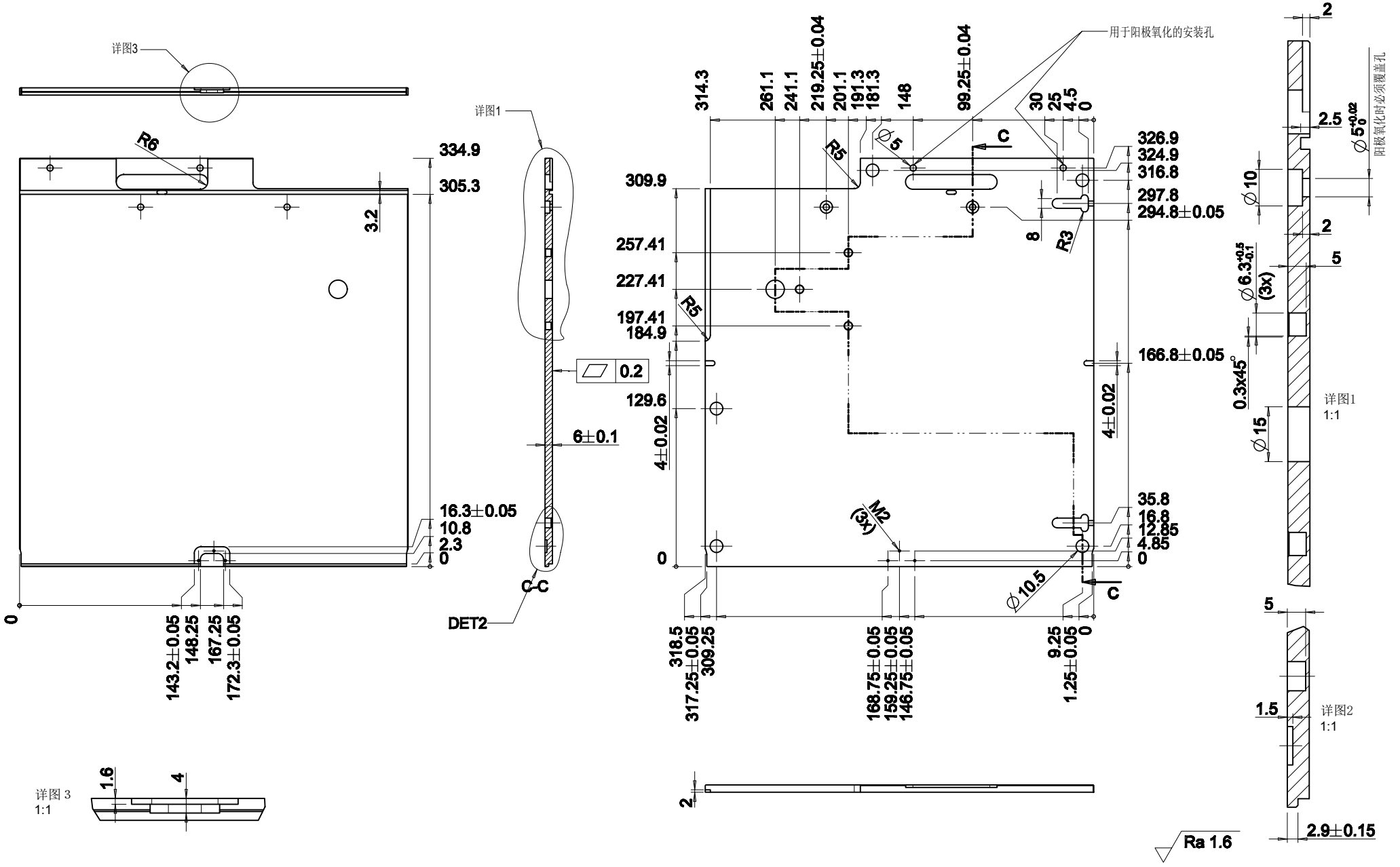

缺少的尺寸参考3D或2D文件；
不允许锋利的边缘；
除非另有说明，否则纵坐标尺寸公差为±0.1；
成品：铁氟龙浸渍硬质阳极氧化(聚四氟乙烯浸渍硬质阳极氧化)

Weitergabe und Vervielfältigung dieser Unterlage sowie Verwertung und Mitteilung ihres Inhaltes sind, soweit nicht ausdrücklich zugestanden, nicht gestattet. Zuwiderhandlungen verpflichten zu Schadenersatz. Alle Rechte für den Fall der Patenterteilung oder Gebrauchsmustereintragung vorbehalten.

Freimaß Toleranzen für ISO 2768-fH
Werkstoffgruppe DIN ISO13715

	Datum	Name
Gez.		ZhiyingLi
Geprüft		
Norm		

MAINTEC
Main Technologies Co.,Ltd

Zust.	Änderung	Datum	Name
A			

共 张 第 张

Massstab: 1:3
Masse: 20.56 g
Material: Al EN AW 5083
Artikel Nr.:
Benennung:
PS Frame Plate
Zeichnungs-Nr.: 24000018
Änderungsstand: D
Ersetzt: Zg.-Nr.alt
Blatt 1 VON1
A4