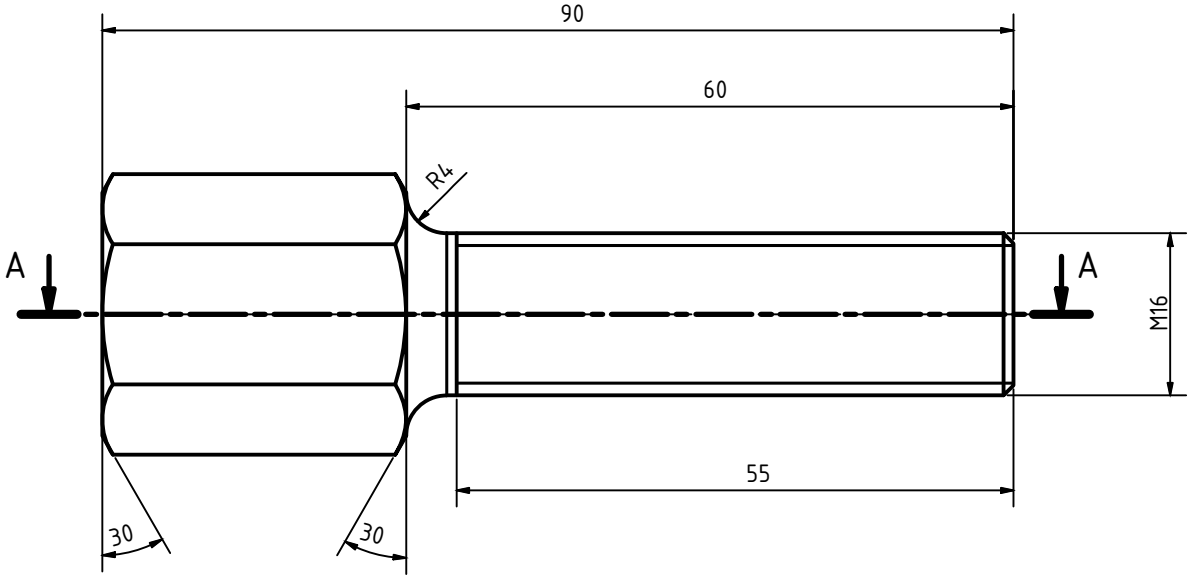

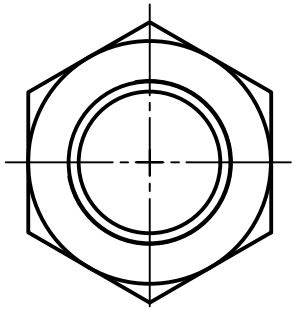

A-A (2 : 1)

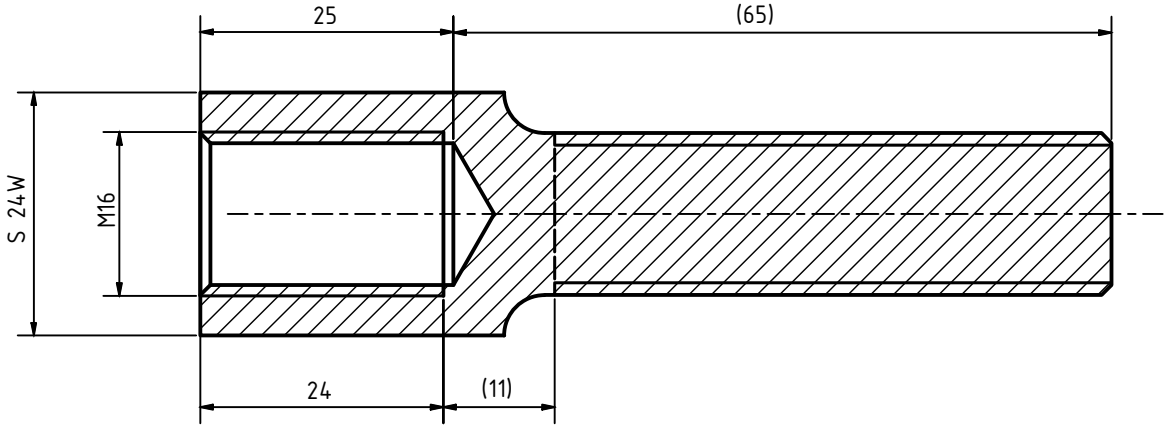

调质处理 750 N/mm^2

Rz 3,2

Weitergabe und Vervielfältigung dieser Unterlage sowie Verwertung und Mitteilung ihres Inhaltes sind, soweit nicht ausdrücklich zugestanden, nicht gestattet. Zuwiderhandlungen verpflichten zu Schadenersatz. Alle Rechte für den Fall der Patenterteilung oder Gebrauchsmustereintragung vorbehalten.

Freimaß Toleranzen für ISO 2768-m
Werkstoffgruppe DIN ISO13715

	Datum	Name
Gez.		ZhiyingLi
Geprüft		
Norm		

MAINTEC
Main Technologies Co.,Ltd

Zust.	Änderung	Datum	Name
A			

共 张 第 张

Massstab: | Masse: 0.17 KG
Material: 42 CrMo4 V
Artikel Nr.:
Benennung: Gewindeverlängerung
Zeichnungs-Nr.: 201015002
Änderungsstand: D
Ersetzt: Zg.-Nr.alt
Blatt 1 VON1
A4