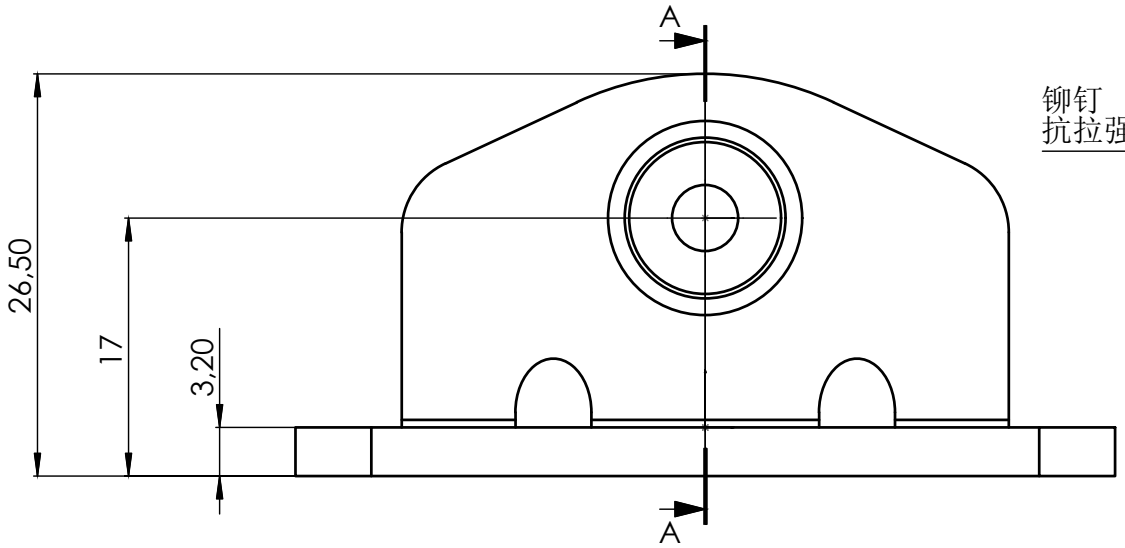

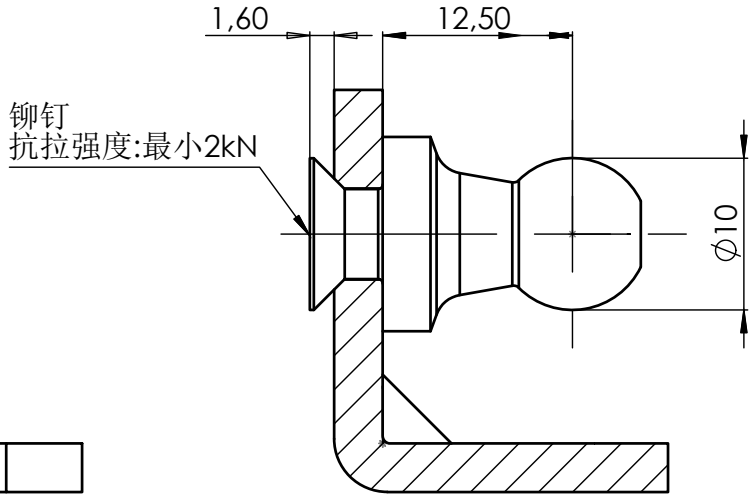

A-A

要求:

- 适配器最大 $F_{4\,最大}$ ≤允许800N
- 表面处理镀锌，白色
  耐腐蚀性>144h，无基底金属腐蚀DIN EN ISO 9227

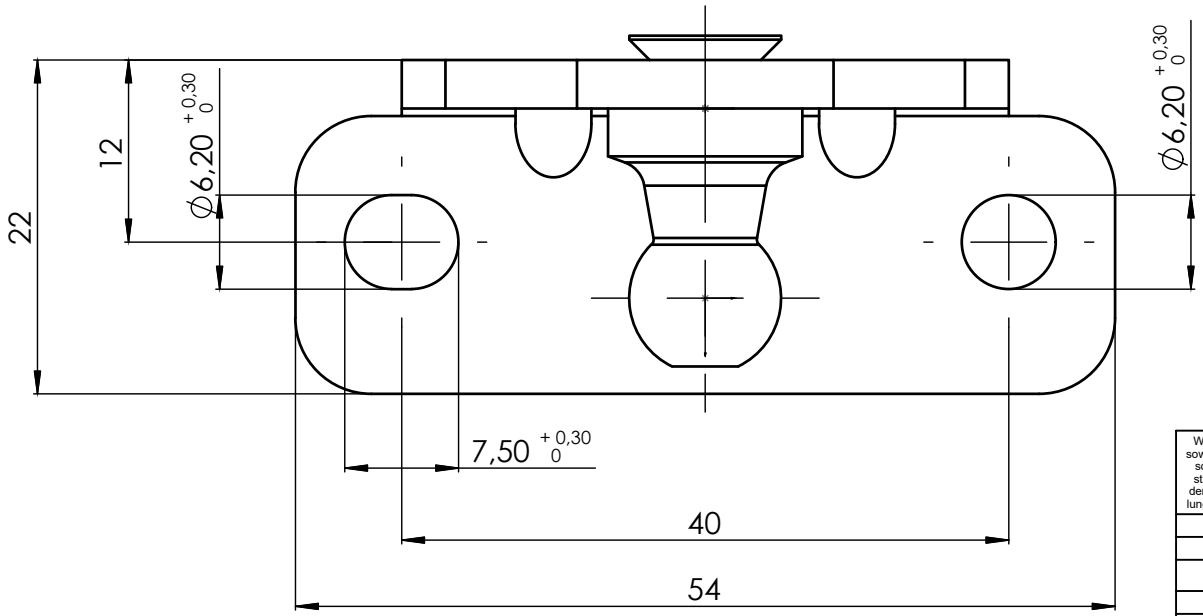

工件边缘按DIN ISO 13715，除非另有规定

外部边缘 -0,2　　内部边缘 +0,2

DIN ISO 1302	U	V	W	X	Y
	清洁	Rz 100	Rz 25	Rz 6,3	Rz 1

Weitergabe und Vervielfältigung dieser Unterlage sowie Verwertung und Mitteilung ihres Inhaltes sind, soweit nicht ausdrücklich zugestanden, nicht gestattet. Zuwiderhandlungen verpflichten zu Schadenersatz. Alle Rechte für den Fall der Patenterteilung oder Gebrauchsmustereintragung vorbehalten.

Freimaß Toleranzen für
DIN ISO 2768-mH
Werkstoffgruppe DIN ISO13715

	Datum	Name
Gez.		ZhiyingLi
Geprüft		
Norm		

Zust.	Änderung	Datum	Name
Ä			

MAINTEC
Main Technologies Co.,Ltd

共 张 第 张

Massstab: 2:1
Masse: KG
Material: 1.0330
Artikel Nr.:
Benennung:

Winkelblech bracket

Zeichnungs-Nr.: K25959
Änderungsstand: D
Ersetzt: Zg.-Nr.alt
Blatt 1 VON1
A4