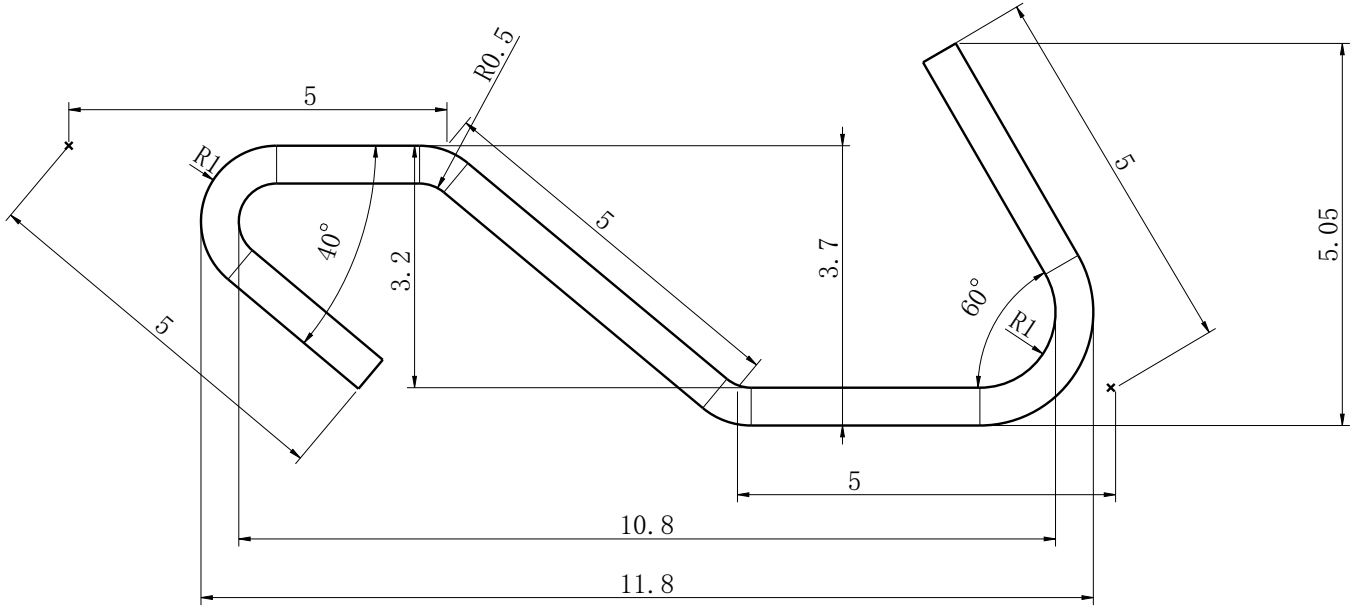

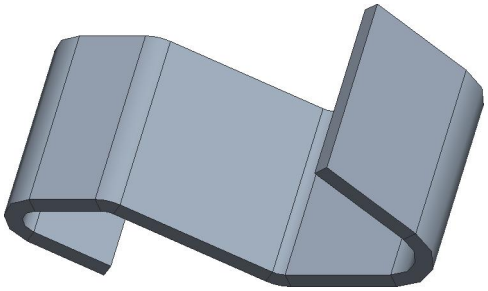

比例 5:1

Weitergabe und Vervielf ltigung dieser Unterlage sowie Verwertung und Mitteilung ihres Inhaltes sind, soweit nicht ausdr¨cklich zugestanden, nicht gestattet. Zuwiderhandlungen verpflichten zu Schadenersatz. Alle Rechte f¨r den Fall der Patenterteilung oder Gebrauchsmustereintragung vorbehalten.

Freima Toleranzen f¨r
ISO 2768-m
Werkstoffgruppe DIN ISO13715

	Datum	Name
Gez.	15-Oct-20	ZhiyingLi
Gepr¨ft		
Norm		

MAINTEC
Main Technologies Co.,Ltd.

Massstab: 10:1
Masse: 55.973 KG
Material:
Artikel Nr.:
Benennung:
弹簧
Zeichnungs-Nr.:
nderungsstand D

Zust.	nderung	Datum	Name

共 1 张 第 1 张
Ersetzt: Zg.-Nr.alt
Blatt 1 VON1
A4