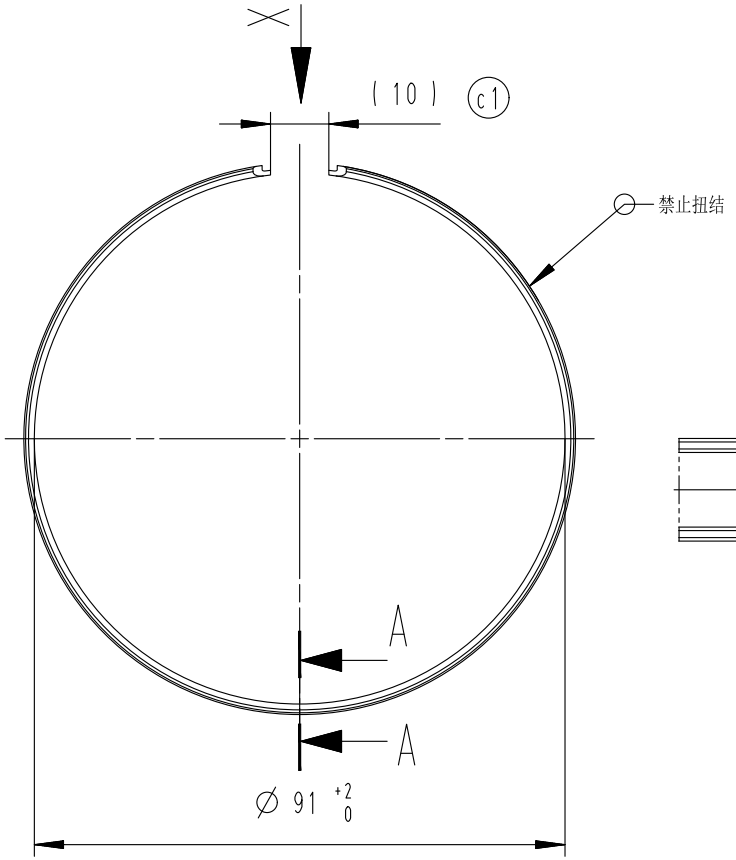

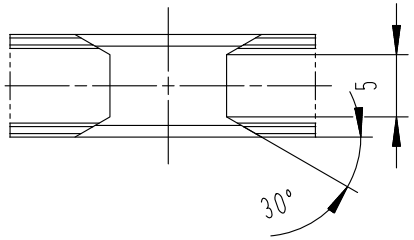

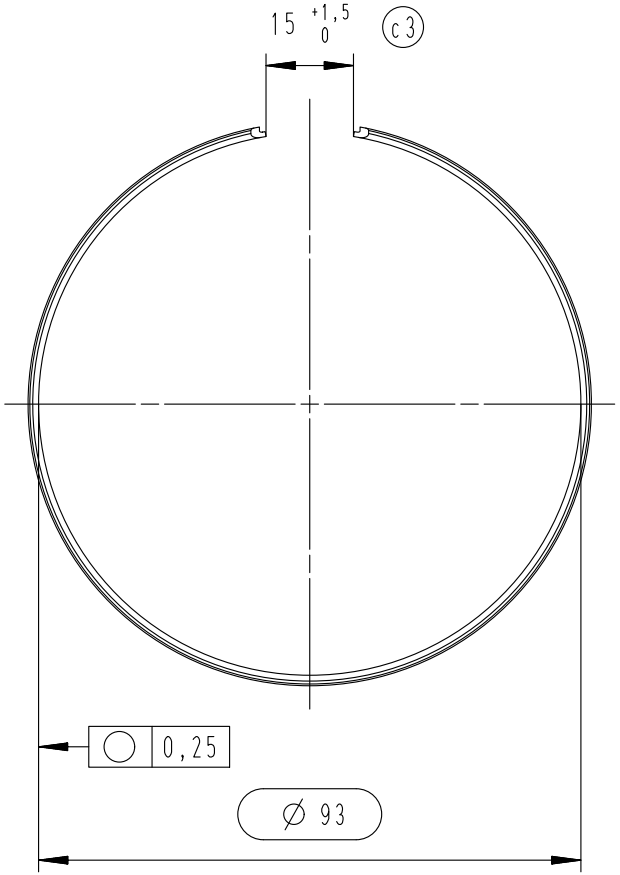

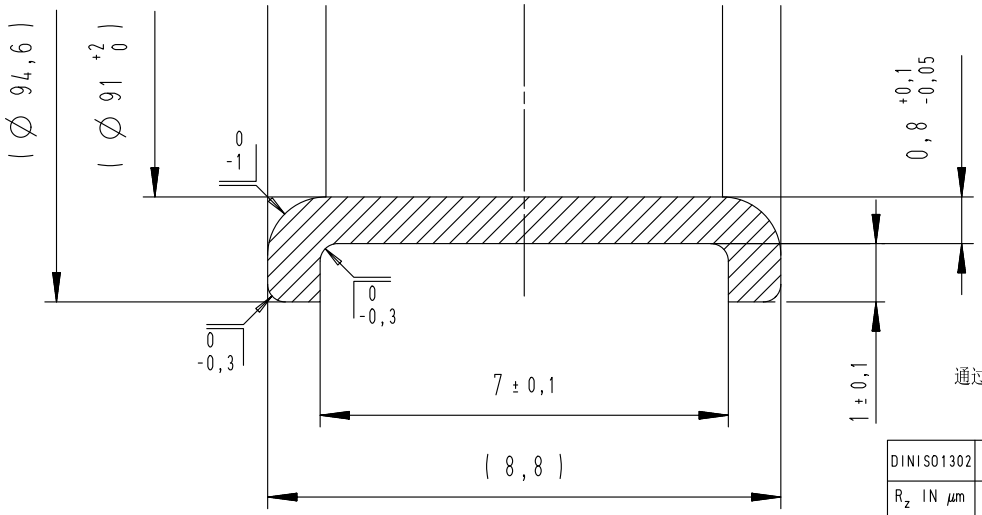

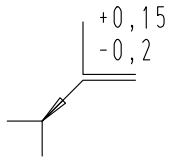

通过防锈油进行表面保护

DINISO1302	V	W	X	Y
R_z IN µm	-	100	25	6,3
R_z IN µin	-	4000	1000	250

Weitergabe und Vervielfältigung dieser Unterlage sowie Verwertung und Mitteilung ihres Inhaltes sind, soweit nicht ausdrücklich zugestanden, nicht gestattet. Zuwiderhandlungen verpflichten zu Schadenersatz. Alle Rechte für den Fall der Patenterteilung oder Gebrauchsmustereintragung vorbehalten.

未标注尺寸允许公差
DIN 6930-m
表面光洁度 DIN SIO 1302
Werkstoffgruppe DIN ISO13715

	Datum	Name
Gez.		ZhiyingLi
Geprüft		
Norm		

Zust.	Änderung	Datum	Name
Ä			

MAINTEC
Main Technologies Co.,Ltd.

共 张 第 张

Massstab: 1:1
Masse: 0.32 KG
Material: C67S HRC 45-55
Artikel Nr.:
Benennung: KOMPAKTLAGER D00
TITLE
RETAINING RING
HALTERING
Zeichnungs-Nr.: 04184001200C-Z01
Änderungsstand D
Ersetzt: Zg.-Nr.alt
Blatt 1 VON1
A4