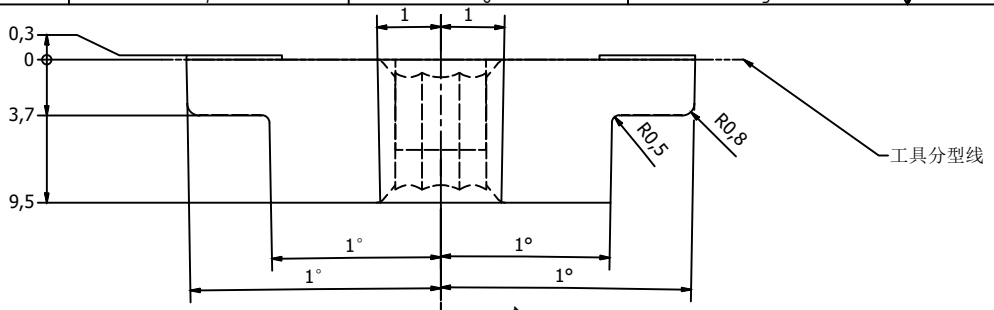

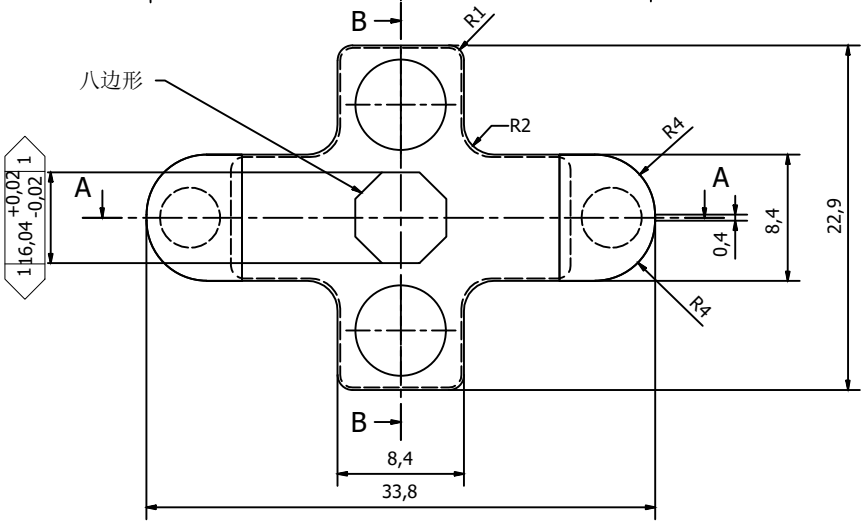

B-B (4 : 1)

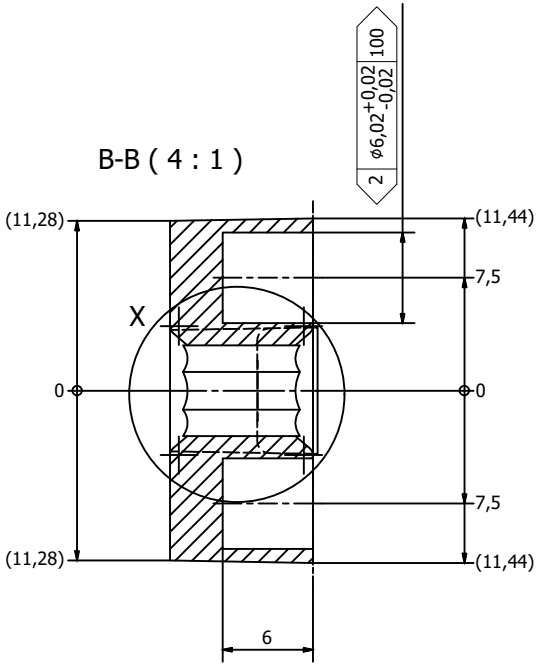

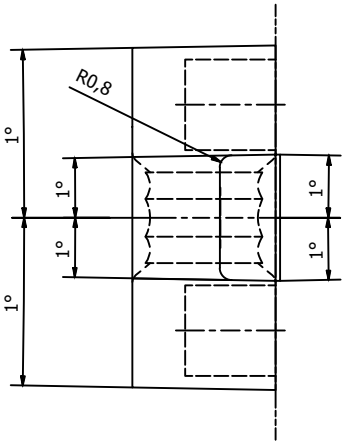

A-A (4 : 1)

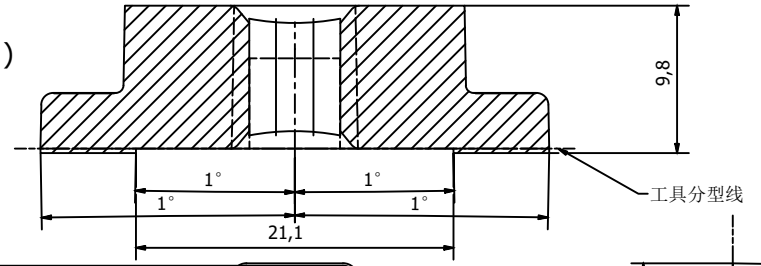

X (8 : 1)

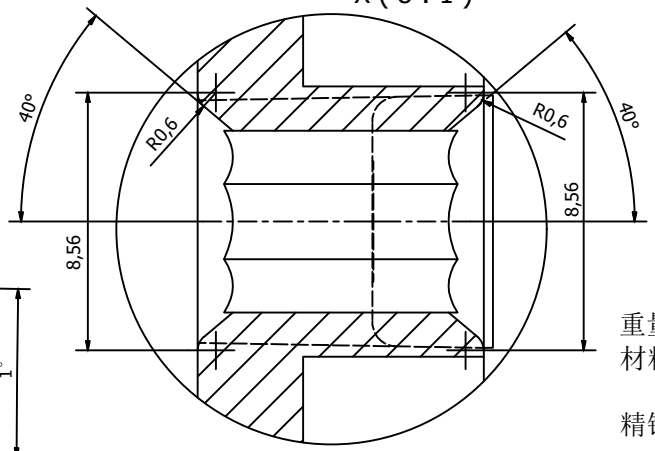

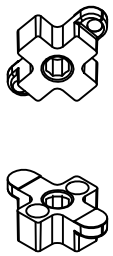

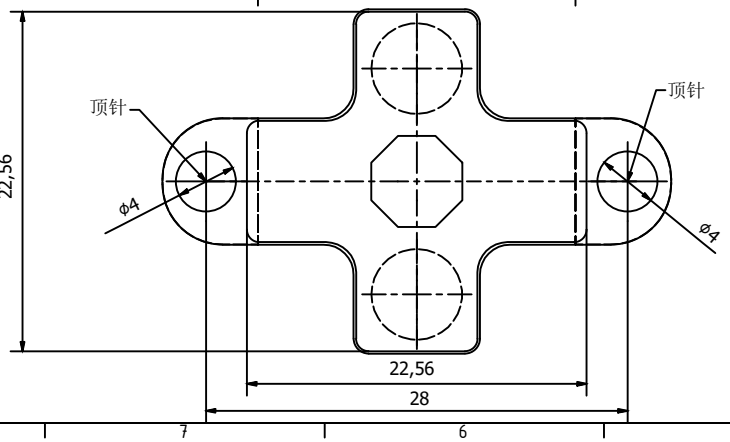

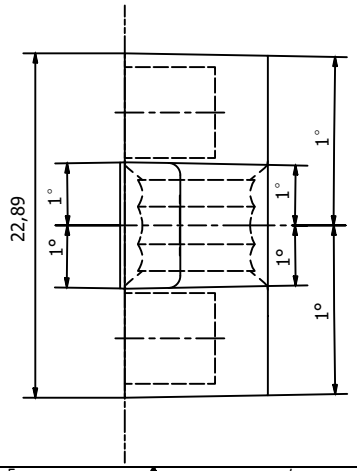

重量：20克
材料: SUS304
(不锈钢)
精铸

模具温度 C:		注射温度 C:	材料供应商 :	ISO 128
熔点 C:		注射时间'秒:	压射速度 %:	
材料	SUS304	一般允许公差 DIN ISO 2768-mK		
重量	20,070 g	公差范围		设计 15.04.2024 pg
数量项目		0,5...3 = ±0.1	MAINTEC Main Technologies Co.,Ltd.	绘图 17.04.2024 pg
表面		3...6 = ±0.1		校对
层厚		6...30 = ±0.2		发布 检验
HRC硬度		30...120 = ±0.3		比例图
		120...400 = ±0.5		请参阅保护声明ISO 16016
		400...1000 = ±0.8		
名称: drive adapter 驱动器适配器				图号: GU032-MC-0
项目: Grinder Universal 通用磨床				图幅: A2 比: 1

版权归Peter Giselbrecht所有，2024年